“LE CAHIER DU SPECTATEUR "

- un livre d’artiste à créer soi-même

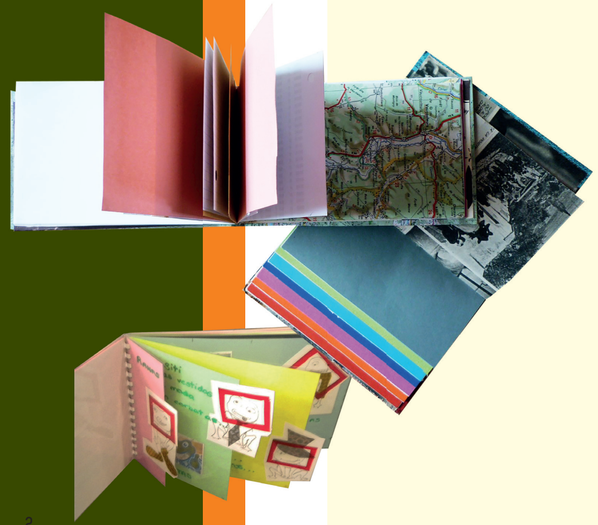

Le projet:

Création d'un cahier par chaque élève qui sera destiné à recueillir toutes les informations et impressions sur les spectacles vus avec la classe. Ce cahier du spectateur pourra évoluer au fil des années.

Les objectifs:

- Créer un cahier personnalisé, développer le potentiel artistique des enfants et les initier à la reliure (manipuler, exploiter des outils et techniques artistiques: confection d'un cahier mais aussi peinture, dessin, collage et assemblage).
- Sensibiliser les participants à l'environnement par une démarche écologique et de déve loppement durable en utilisant du matériel de récupération.
- S'approprier l'objet et en assurer la pérennité.

Les beneficiaires:

Les élèves, les enfants, les adultes.
Le projet est à adapter à l'âge de chacun et au temps imparti dans les ateliers.

Le temps de realisation:

En temps scolaire, deux ateliers de deux heures minimum par classe (1er atelier: création de la couverture avec un temps de séchage / 2eme atelier : choix des feuilles et reliure du cahier avec les vis).

Les cahiers peuvent être réalisés en une journée.

Être au minimum deux intervenants par classe.

ATELIER PRATIQUE - Creation des cahiers du spectateur

Le matériel necessaire >>>

> feuille de brouillon et crayon
> peinture, feutres
> ciseaux, colle blanche et pinceaux
> papier cartonné ou carton rigide et fin (2 cartons de 22 x 30cm par élève)
> papiers décoratifs (cartes, plans, journaux, lettres, décalcomanies, tissus, affiches ou programmes de spec tacles, photos...matériel de récupération)
> intercalaires et enveloppes
> feuilles A4 blanches et colorées
> papier recyclé, kraft ... (environ 40 feuilles par élève)
> 2 feuilles de papier cartonné
> perforatrice
> 2 vis de reliure par élève
> cutter pour les adultes

Méthodologie >>>

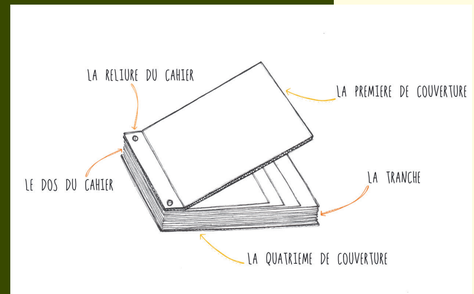

1. **Des activités préalables sont nécessaires:** présentation du projet, réflexion et récolte de papiers divers, affiches, photos, journaux... Présenter des exemples de cahier du spectateur et projeter la vidéo qui se trouve sur le site internet du théâtre Albarède, rubrique cahier du spectateur

2. Apprendre quelques mots de vocabulaire avec le schéma ci-dessous pour la bonne compréhension de tous.

3. Dessiner ses idées de couverture sur du papier brouillon et choisir un projet réalisable.

4. Prendre les 2 cartons rigides qui serviront de base pour la couverture.
Sur l'un des cartons, qui sera la première de couverture, tracer une ligne à 2 cm du bord pour l'ouver ture du cahier et couper au cutter. Relier avec du scotch, recto et verso, en laissant un écart d'un demi centimètre pour marquer la pliure.

5. Créer une couverture personnalisée à base de collage, de peinture et/ou de dessins sur les pages de couverture.

Apprendre aux enfants à manipuler les outils et quelques techniques:

>> la première de couverture (avec la pliure) peut contenir des collages en volume mais pas sur la pliure.

>> éviter les gros volumes sur la quatrième de couverture.

>> pour les découpes dans le carton, dessiner au crayon à papier et faire découper les formes au cutter par un adulte.

>> pour coller, appliquer la colle blanche au pinceau en partant du centre vers l'extérieur du papier, coller et lisser avec la main en pressant, faire sortir l'excédent de colle.

>> pour peindre, utiliser de l'acrylique (qui peut être diluée avec un peu d'eau), appliquer et étirer la peinture au pinceau (ne pas trop charger le pinceau, si la couche est trop épaisse la couverture risque de gondoler - si c'est le cas, peindre aussi l'autre côté du carton). Pour des grandes surfaces, on peut utiliser un petit rouleau pour un rendu plus lisse.

6. Laisser sécher et presser sous un grand livre ou dictionnaire (minimum 1heure de temps de presse).

7. Vérifier que la couverture est sèche et bien collée puis perforer les pages. Si le carton est trop épais, faire deux trous à l'aide d'une vis en respectant l'écart de la perforatrice.

8. Choisir environ 40 feuilles pour un cahier, blanches ou de couleurs, kraft, calque..

>>Trier et classer les feuilles choisies, ajouter des intercalaires et coller une ou plusieurs enveloppe(s) au début du cahier. Perforer de 2 trous toutes les feuilles du cahier avec une perforatrice.

9. Couper dix petites bandes de papier cartonné de 2cm sur 21cm et les perforer (environ dix bandes par élève) -

ces bandes servent à épaissir le dos du cahier pour que les élèves puissent coller sur les pages du cahier sans modifier son volume.

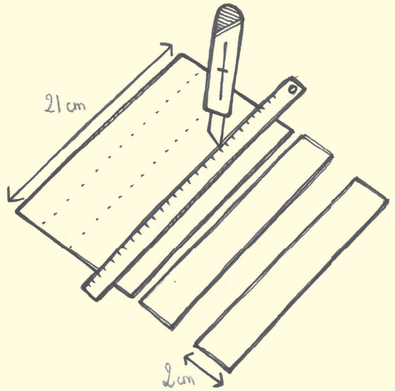

10. Insérer les 2 vis femelles dans la quatrième de couverture.

Glisser les feuilles du cahier dans le sens choisi (en partant de l'envers) et placer une bande de papier de 2cm x 21cm préalablement coupée, toutes les 4 feuilles.
Finir avec la première de couverture et fermer le cahier avec les vis mâles.

Ces vis de reliure peuvent se ré-ouvrir, les élèves pourront donc modifier et ajouter des pages à leur cahier

11. Signer son cahier, le dater et commencer à se l'approprier en allant voir de nouveaux spectacles.

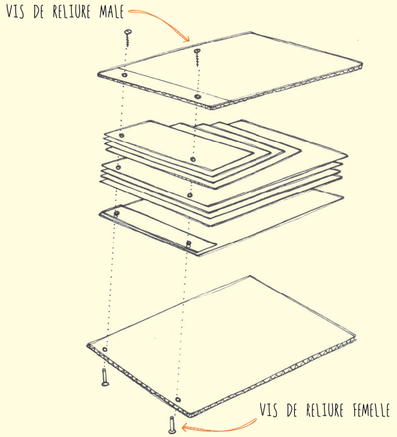

"LE CAHIER DU SPECTATEUR"

un livre d'artiste à
créer soi-même
Une création originale
de « Récup'créative »
avec le soutien de :

Département Hérault Conseil Général

Communauté de Communes des Cévennes Gangeoises et Suménoises

ART DANS L'AIR Toute l'actualité de l'art en LR

THÉÂTRE ALBARÈDE